1

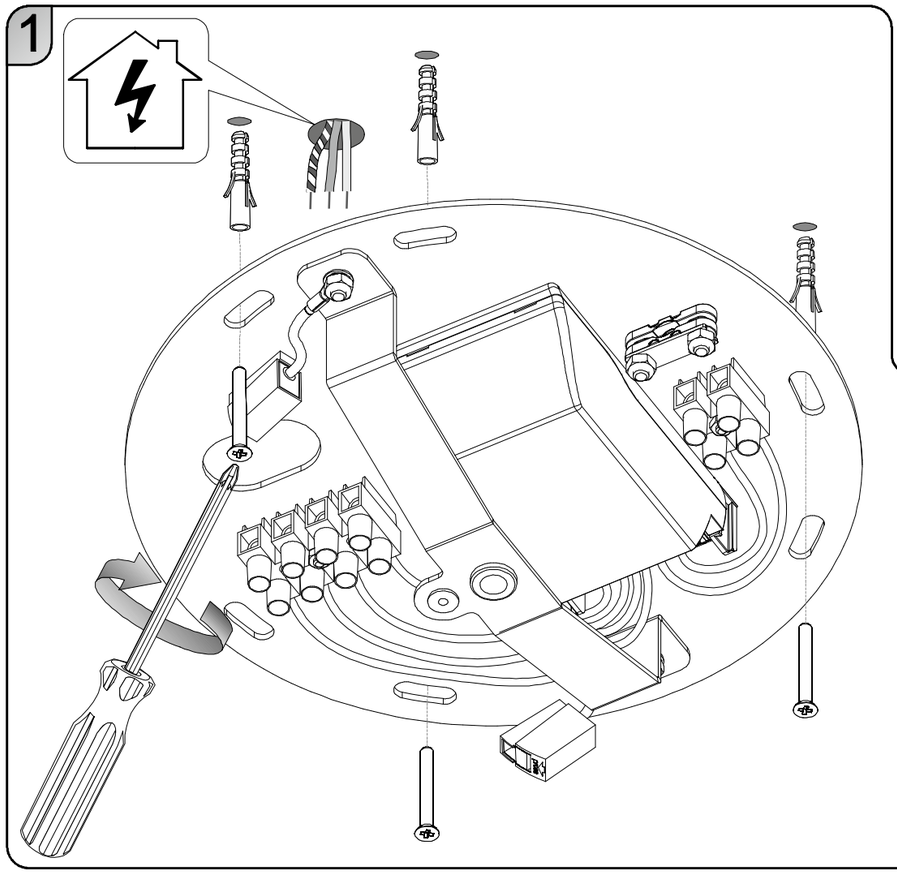

L'installazione e la manutenzione dell'apparecchio deve essere fatta esclusivamente da personale specializzato.
The fitting has to be installed and maintained only by qualified staff.
R □ ض□4 ÿ ٦ □ı A⁄□ď ᵍ ˙ □ ژ Ä

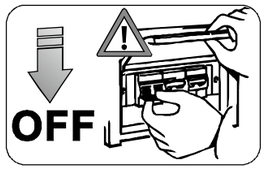

ATTENZIONE: Collegare l'apparecchio se la tensione di rete è attivata potrebbe danneggiare irrimediabilmente i LED.
BEWARE: Connecting the fitting when power is on could irremediably damage the LEDs.
□ت T ˚ ³ ⊥ ب ď ب. ا ا * Ů Ÿ R □ پ ا G ا ا خ ˝ ب Σ ۸ Ń
ا LED پ ę Ä

2

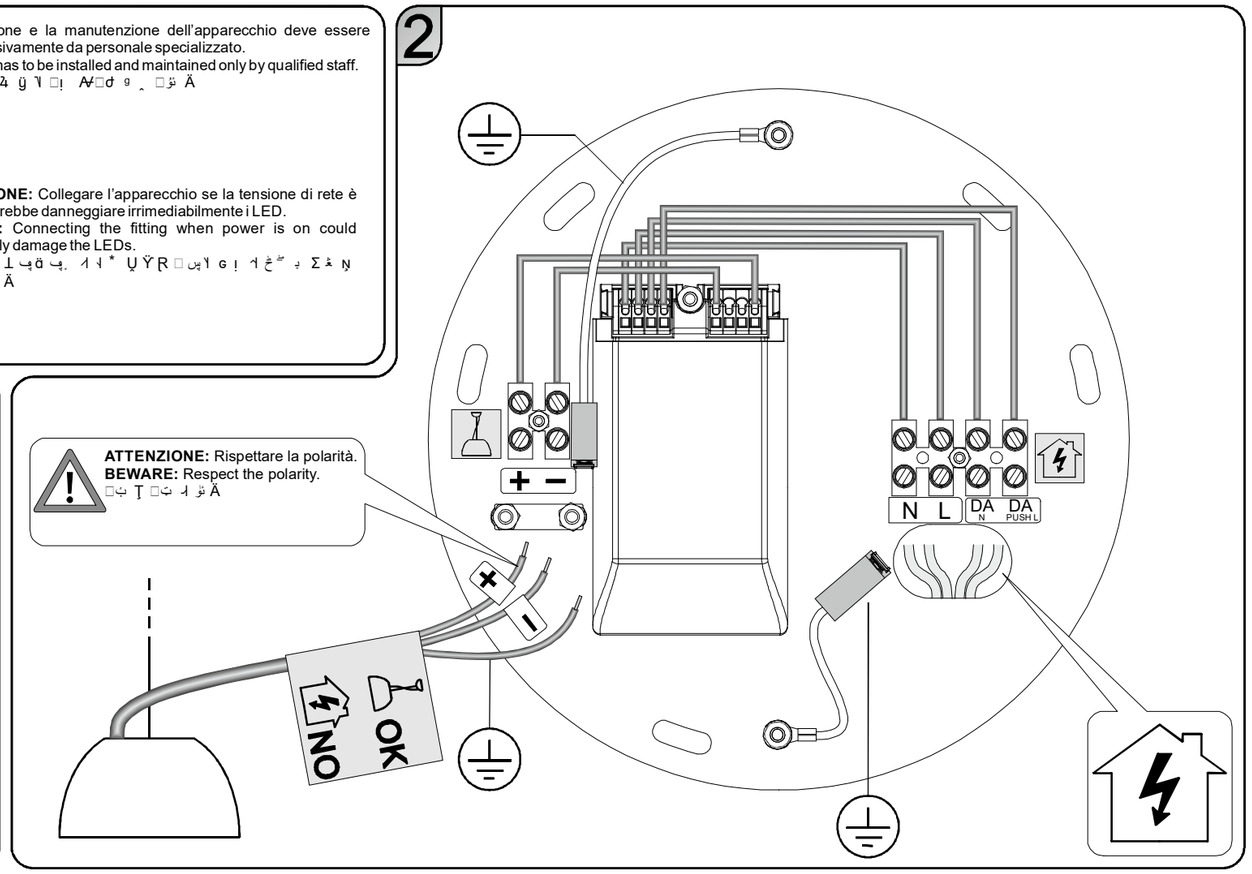

ON/OFF

3 WIRES (L, N, ⏚)

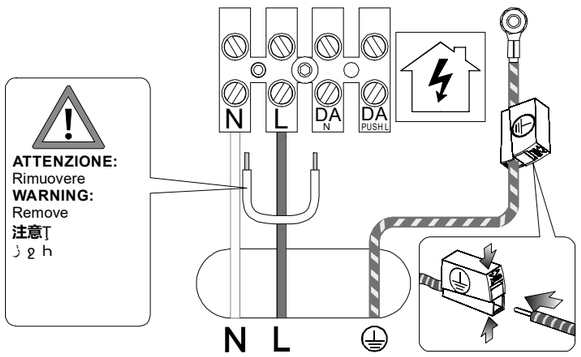

N= Neutro / Neutral
L= Linea / Line
DA= DALI
Push= Dimmerabile Push / Dimmable Push

PUSH-DIM

4 WIRES (L1, L2 N⏚)

SISTEMA DI REGOLAZIONE PUSH
La regolazione della luminosità avviene tramite l'utilizzo di un pulsante di tipo "normalmente aperto" e rappresenta il tipo di regolazione più semplice disponibile sul mercato adatto ad essere utilizzato nelle piccole e medie installazioni.
Massima lunghezza totale cavi PUSH: 15 m / 49 ft.

PUSH REGULATION SYSTEM
Light intensity regulation occurs through the use of a "normally open" type push button and it is the easiest type of regulation available on the market, and is suitable for use in small and medium sized installations.
Total length of PUSH cables: 15 m / 49 ft.

PUSH 开关调整系统
PUSH 开关连接线最大总长：15米/49英尺

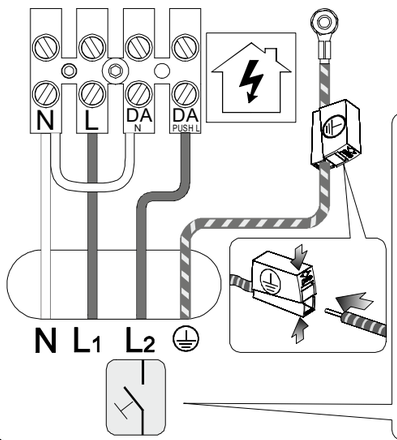

PULSANTE NORMALMENTE APERTO (NO VARIALUCE)
ATTENZIONE: Usare solo pulsanti di tipo normalmente aperto privi di spia luminosa incorporata.
NORMALLY OPEN BUTTON (NO DIMMER)
WARNING: Only use normally open push buttons with no incorporated warning light.
注意：只使用没有内嵌指示灯的常开按钮

DALI

5 WIRES (L, N, DA, DA⏚)

SISTEMA DI REGOLAZIONE DIGITALE DALI
La regolazione mediante l'interfaccia digitale DALI (Digital Addressable Lighting Interface) rappresenta l'evoluzione della regolazione analogica. Questa interfaccia è stata sviluppata comunemente dai più importanti produttori di alimentatori elettronici per realizzare uno standard di regolazione comune all'industria mondiale illuminotecnica.

DIGITAL REGULATION SYSTEM DALI
Regulation by means of DALI (Digital Addressable Lighting Interface) digital interface represents an evolution in analogical regulation. This interface has been jointly developed by the most important producers of electronic drivers to create a standard regulation for the lighting engineering industry all over the world.

DALI L ÄÜ˝ ˚ ˚
r ƒ DALI L ÄŸ˝ Ĺ L ÄG ˙ □ ژ ´ Ÿ˝ Í پ ک □ چ □ ƒ
ƒ o ک □ پ ن è ا Ä˙ □ Ÿ˝ A⁄□□ Ğ پ ن □ Ů پ ب ē ə ˙
ج è Ł ژ □ Ü h □ ⊥ ʁ ا پ ا ا D Ö d ¸ □ پ ک □ ا Ə Ä

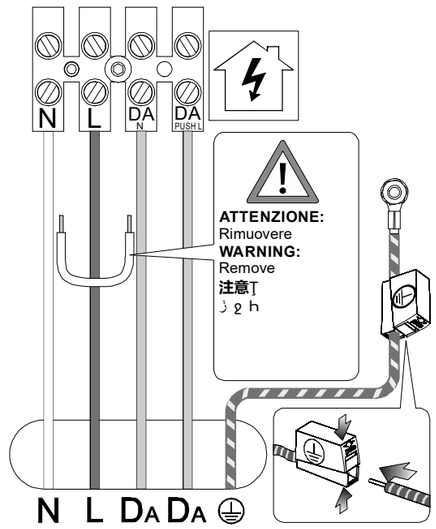

ROSONE7X00D C Rev00 (A3)

FOSCARINI

FOSCARINI S.p.a. - VENEZIA - ITALY

ISTRUZIONI DI MONTAGGIO / ASSEMBLY INSTRUCTIONS / 安装说明书

ITALIANO

ATTENZIONE: la sicurezza dell'apparecchio è garantita con l'uso appropriato delle seguenti istruzioni, pertanto è necessario conservarle.
Togliere tensione prima di operare sull'apparecchio.
L'apparecchio non deve essere installato in posizioni diverse da quelle indicate nelle istruzioni di montaggio.
Le operazioni di montaggio o manutenzione dell'apparecchio devono essere eseguite con la massima attenzione per non danneggiare i componenti.
L'eventuale sostituzione della lampadina deve essere fatta con una dello stesso tipo e potenza massima indicata nelle istruzioni.
Le parti in metallo, vetro o altro di questa lampada devono essere pulite con un panno morbido e un detergente neutro.
ATTENZIONE: far raffreddare la fonte luminosa prima della sostituzione.
ATTENZIONE: quando la lampada è accesa e nel periodo tra lo spegnimento e il raffreddamento,la fonte luminosa e i componenti vicini possono provocare ustioni.
FOSCARINI non potrà procedere alla sostituzione dei propri articoli per difetti di fabbricazione, se non verranno restituiti tramite rivenditore e comunque se non dopo aver accertato la natura del difetto.
L'apparecchio non può essere in alcun modo modificato o manomesso, ogni modifica ne può compromettere la sicurezza rendendo lo stesso pericoloso. Foscarini declina ogni resposabilità per i prodotti modificati.
Per un funzionamento sicuro e corretto è necessario che questo apparecchio sia collegato ad una efficiente impianto di messa a terra.
I materiali utilizzati in questo prodotto, se esposti direttamente ai raggi solari, possono subire una naturale variazione cromatica.

ENGLISH

WARNING: the safety of this fixture is only guaranteed if the following instructions have been observed.
Always disconnect power before working on fixture.
Fixture must not be installed in any position other than that shown in instructions.
Assembly and maintenance of fixture must be performed carefully so as not to damage components.
Replacement bulbs must be of same type and wattage as specified in instructions.
Metal surfaces, glass or other parts of fixture may be cleaned with a soft damp cloth and mild detergent.
WARNING: always allow the lamp to cool before replacing it.
WARNING: while the lamp is on and until it has cooled, there is a risk of burns from the lamp and adjacent elements.
FOSCARINI will replace merchandise with manufacturing defects only if it is returned to the retailer from which it was purchased.
The appliance may in no way be modified or tampered with, any modification may compromise safety causing the appliance to become dangerous. Foscarini declines all responsibility for products that are modified.
To guarantee the correct and safe functioning of the light fitting, make sure that it is earthed.
If exposed to direct sunlight, the materials used in this product may show a natural chromatic variation.

中文

注意：安装说明书使用妥当，可确保灯具安全，因此，说明书需要妥善保管。
操作灯具之前，请切断电源。
灯具安装位置不得与安装说明书中指定位置不同。
灯具安装或维护操作应小心翼翼，以避免造成部件损坏。
灯泡如更换应采用安装说明书中指定的相同型号和最大功率的灯泡。
灯具金属件、玻璃件或其它零件，应采用软布和中性洗涤剂清洁。
注意：请让灯源降温后再更换。
注意：灯亮时，在熄灭和降温之间，灯源和附近部件可能会造成灼伤。
如果部件不经过经销商返回，如果未查明缺陷性质，FOSCARINI不能因制造缺陷进行部件更换。
灯具绝对不能擅自更改或拆开，任何更改均可能损害灯具安全，造成危险。
Foscarini 对更改后的产品不负任何责任。
为了灯具工作安全和正常，灯具需要连接到有效的接地设备上。
灯具使用的材料如直接暴露在日光下，可能会发生自然的颜色变化。

ROSONE CON ALIMENTATORE LED DIMMERABILE E CAVO DI ALIMENTAZIONE AUTOPORTANTE (CANOPY WITH DIMMABLE LED DRIVER AND POWER CABLE)

LED带充电器花窗灯

ITALIANO

AVVERTENZE: Prima di procedere con l'installazione dell'apparecchio e comunque prima di ogni operazione di manutenzione togliere la tensione di rete.
Utilizzare l'apparecchio unicamente con l'alimentatore in dotazione e solo con la tensione nominale indicata sull'apparecchio.
1 Fissare la staffa al soffitto.
2 Collegare i cavi d'alimentazione al morsetto.
ISTRUZIONI PER LA PULIZIA: Non utilizzare alcool o solventi. Per la pulizia della lampada utilizzare esclusivamente un panno morbido eventualmente inumidito con acqua e sapone o detersivo neutro per lo sporco più tenace.

ENGLISH

WARNING: Always unplug the appliance from the power socket before beginning installation or any sort of maintenance work.
Use the appliance only with the power supply provided and at the rated voltage specified on the appliance.
1 Screw back plate to ceiling.
2 Connect the wires using the terminal block.
CLEANING INSTRUCTIONS: Do not use alcohol or other solvents. Use only a soft cloth to clean the lamp, dampened with water and soap or mild cleanser if needed for resistant dirt.

中文

注意：在进行设备安装之前亦或者在每次维护手术之前，请关闭电网电压。
只能用专配充电器、以及以设备上所标的标称电压使用本设备。
1 将支架固定在天花板上。
2 将电源线连接到小夹子中。
清洗说明：不要使用酒精或清洁剂。在清洁本灯具时只能用软布，在有顽固的污垢时可稍微浸水与肥皂或其它中性洗涤剂。

Apparecchio in Classe I°: e' obbligatoria la connessione al conduttore di protezione giallo/verde (messa a terra).
Class I luminaire: it' s necessary to connect the device to the yellow/green protective conductor (earthing).
1级灯具：必须与黄/绿色防护导线（接地线）相连接。

L'installazione e la manutenzione dell'apparecchio deve essere fatta esclusivamente da personale specializzato.
The fitting has to be installed and maintained only by qualified staff.
R □ ض□ 4 ÿ ٦ □¦ A/□ d g ¸ □ ز Ä

Tensione di rete.
Mains Voltage.
e Q̈ :k ب ب ا ا T

Questo apparecchio deve essere utilizzato solo in ambienti interni.
This product is for indoor use only.
该设备仅能于室内使用

Lampada in bassissima tensione.
Lamp very low voltage.
□ ـ . ـ ـ