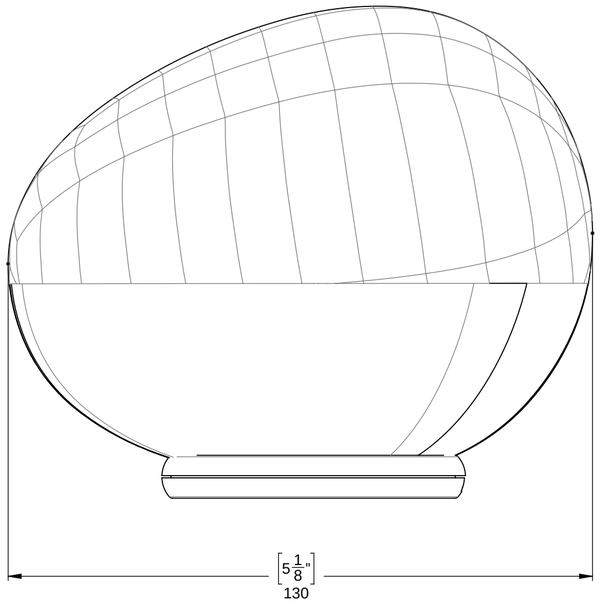

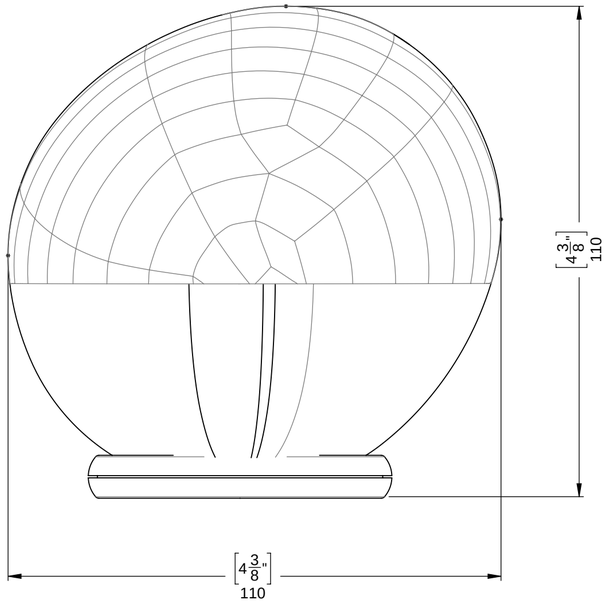

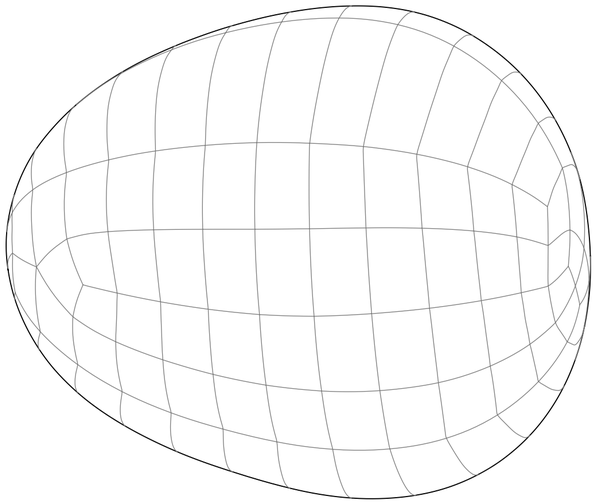

FOSCARINI

Via delle Industrie, 27 - 30020
Marcon (VE)
Tel.+39.041.5953811
Fax +39.041.5953870
e-mail: info@foscarini.com

MISURE ESPRESSE IN MILLIMETRI

CODICE	ARTICOLO
SCALA 1:1	MATERIALE
DESCRIZIONE DISEGNO: 168_PICCOLA_WC_PL	
NOTE:	

QUESTO DISEGNO E' DI PROPRIETA' DI FOSCARINI S.R.L.: LA RIPRODUZIONE ANCHE PARZIALE E' VIETATA AI SENSI DELLE NORME VIGENTI